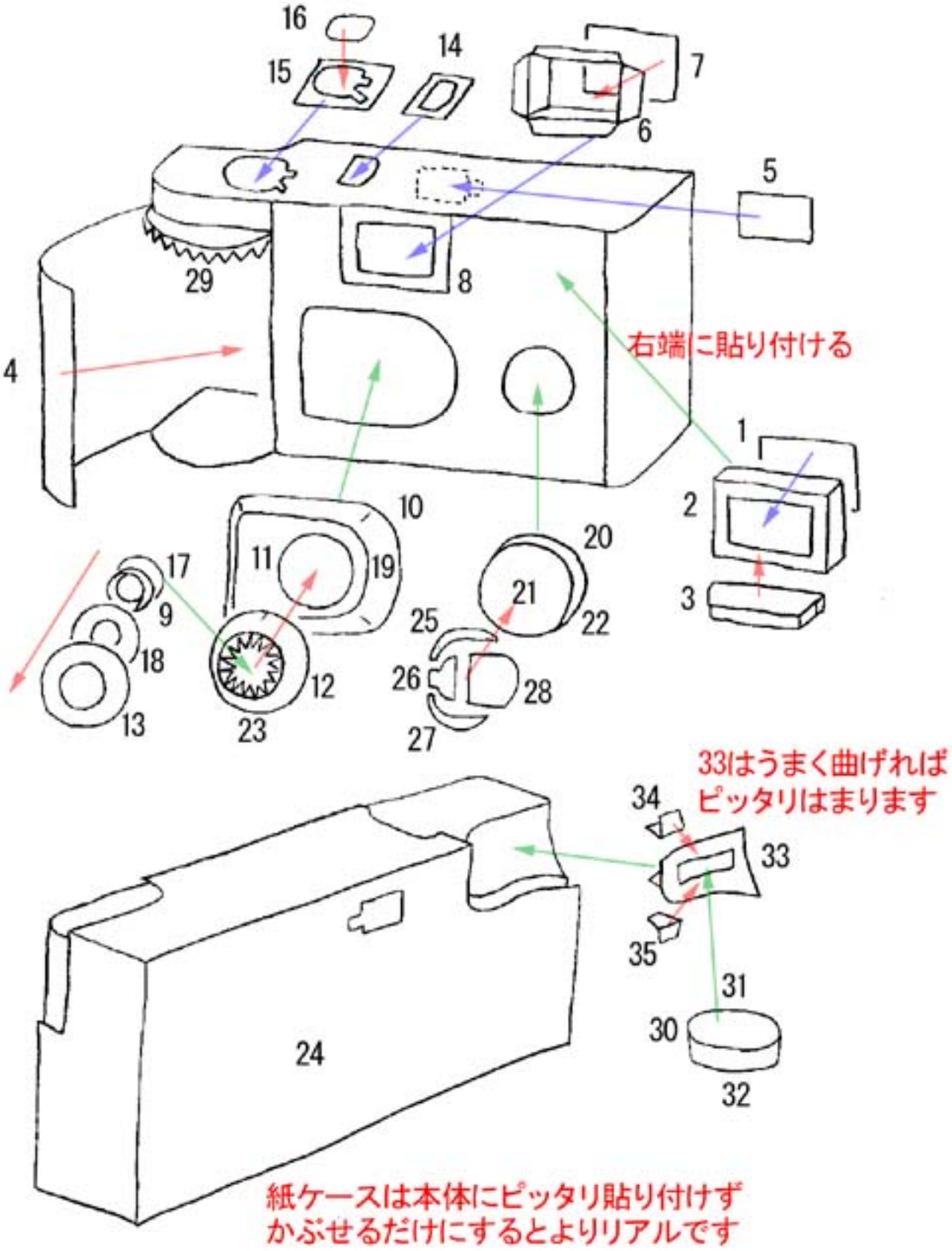

赤・緑線一順番に貼り付ける

青線一裏から貼り付ける