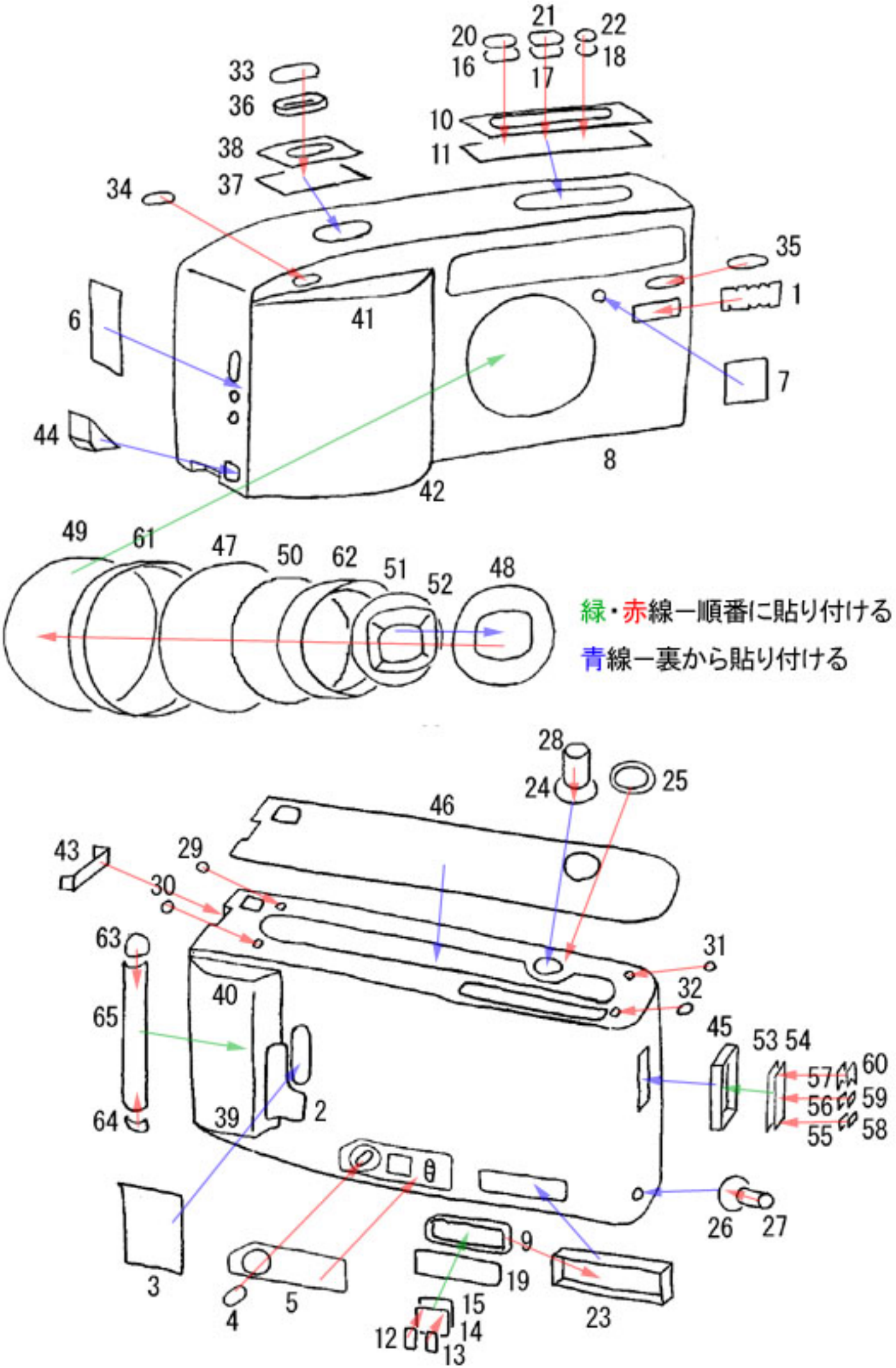
緑・赤線ー順番に貼り付ける
青線ー裏から貼り付ける